rev.	DESCRIZIONE MODIFICA	DATA		APPROVATO
00	---	.		

NON IN DOTAZIONE

ALIMENTAZIONE : BATTERIE al LITIO (4x1,5V AA)

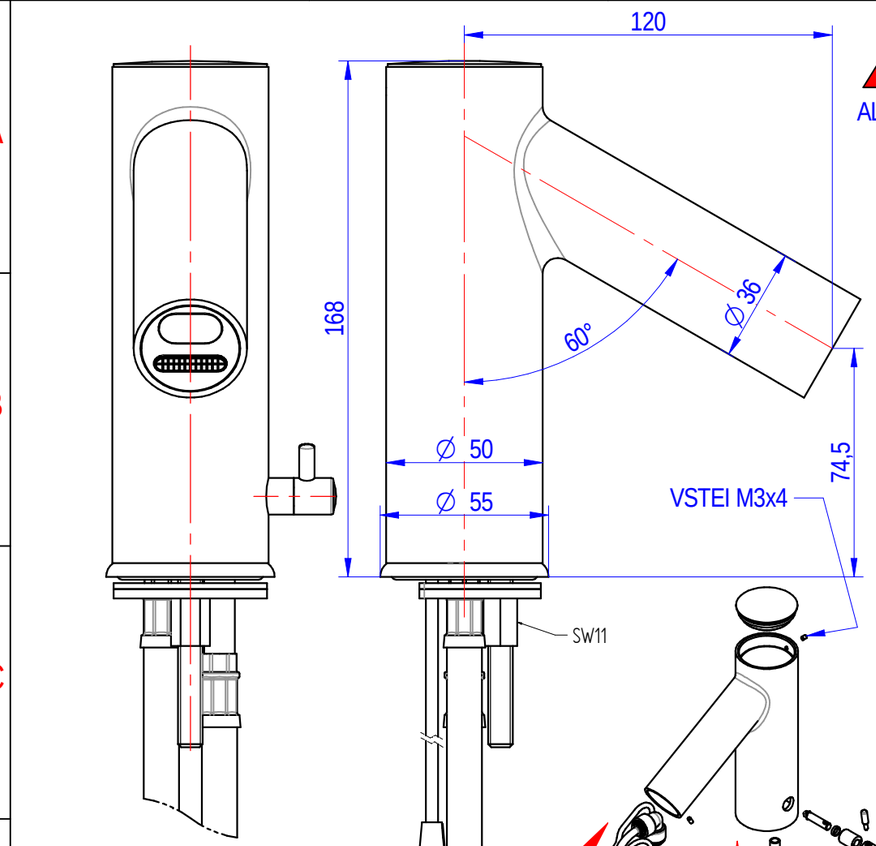

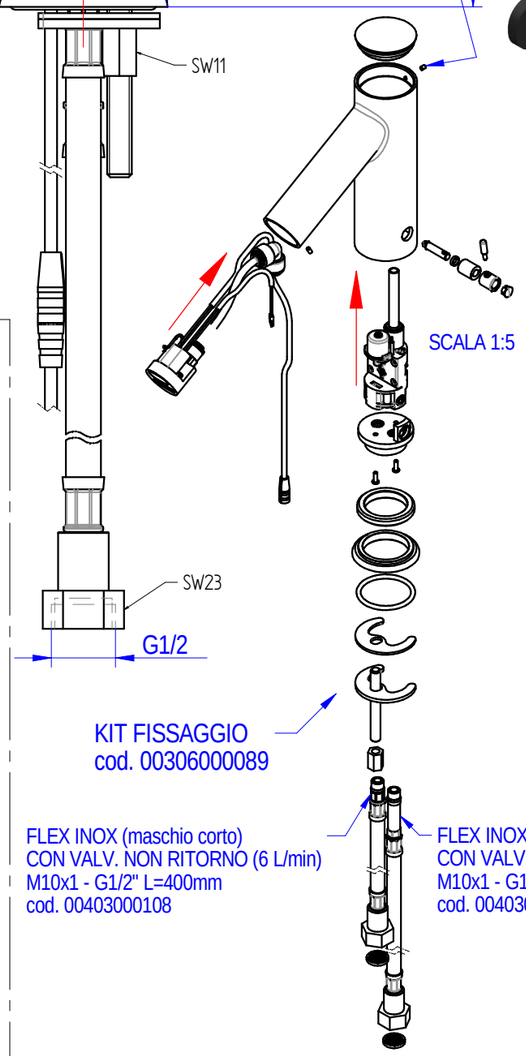

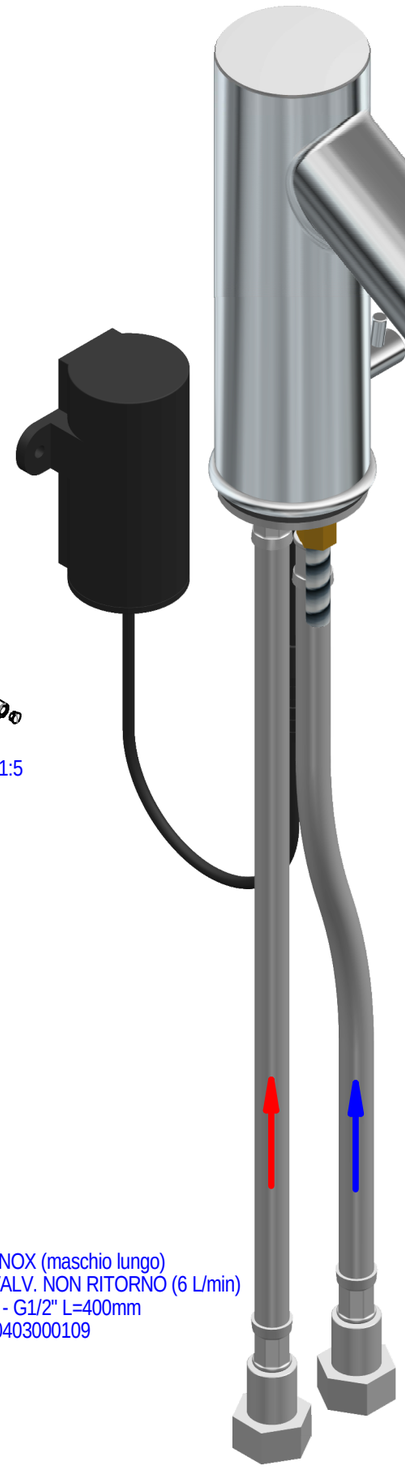

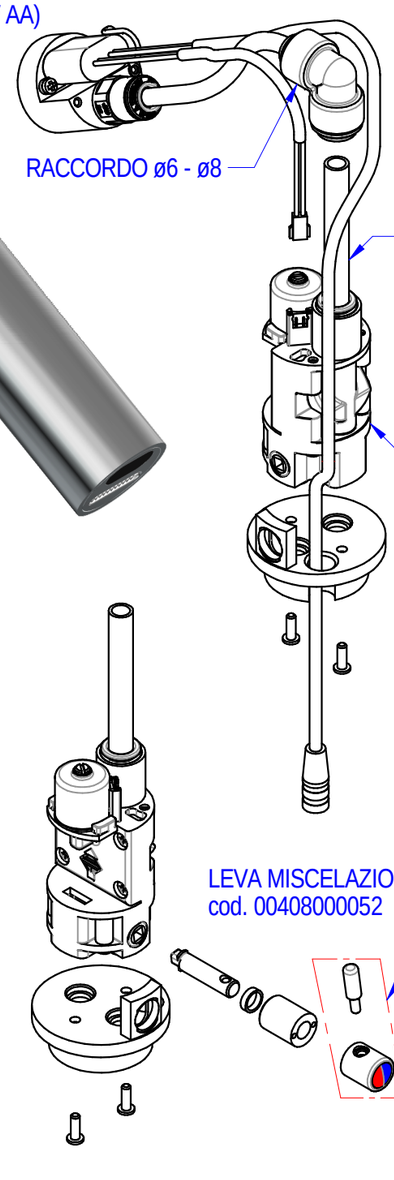

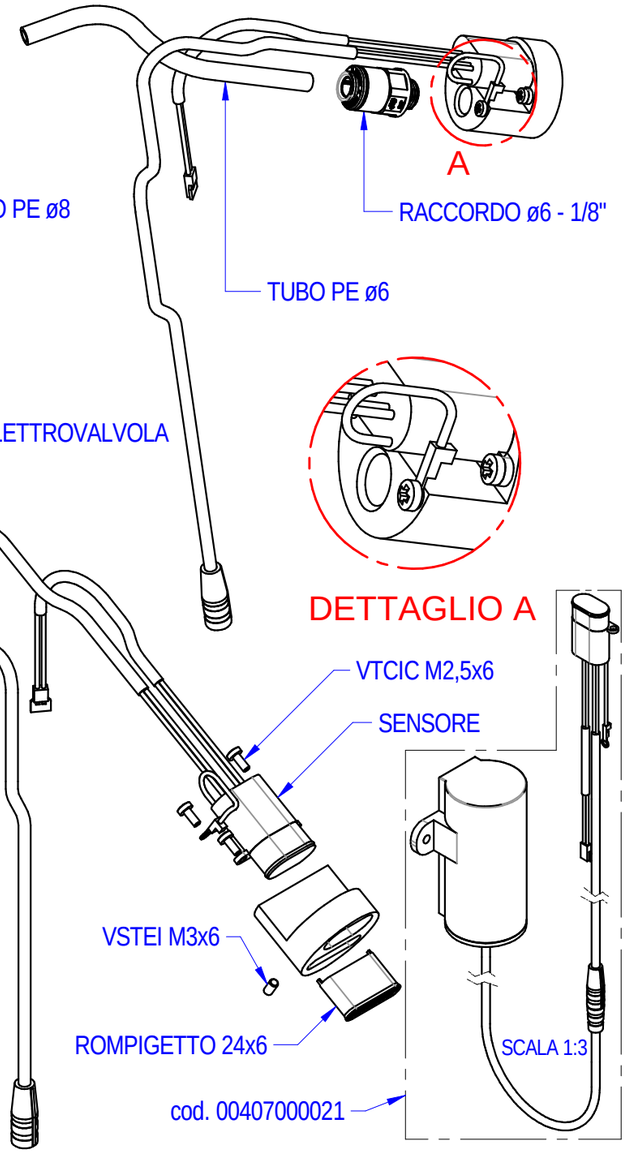

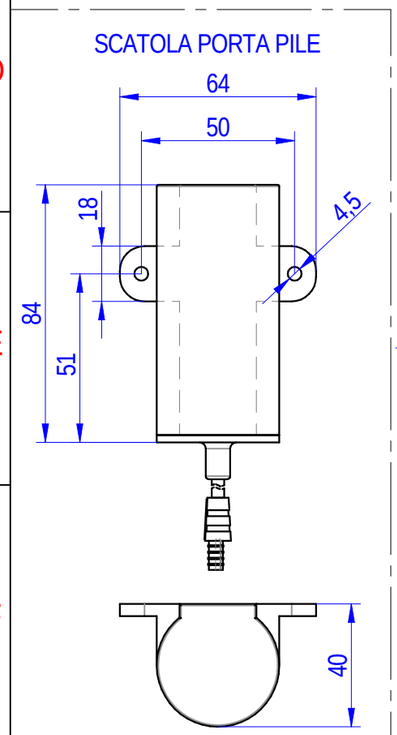

PORTATA : 6 L/min

foro fissaggio a lavello: ø33 mm

PORTATA : 6 L/min

Quote senza tolleranza secondo norma UNI-EN-22768-1-m	DENOMINAZIONE MISCELATORE ELETTRONICO LAVABO SERIE PREMIUM CON ALIMENTAZIONE A BATTERIA	CODICE ZEUS002	
FORMATO A3	Proiezione Europea	PESO 1,53 Kg	
DATA 30-11-2018	SCALA 1:2		

SHOP S.R.L. GROUP

Shop Group S.r.l.
Via A. de Gasperi, 3
01033 Civita Castellana (VT)
info@shopgroup.it
tel.0761-599396 w.a.3346878038