SPECIFICHE TECNICHE :

TEMPERATURA DI ESERCIZIO MIN / MAX : 5 ÷ 70°C
PRESSIONE MIN / MAX DI ESERCIZIO : 0,5 ÷ 7 Bar
RACCOMANDATA : 3 ÷ 5 Bar

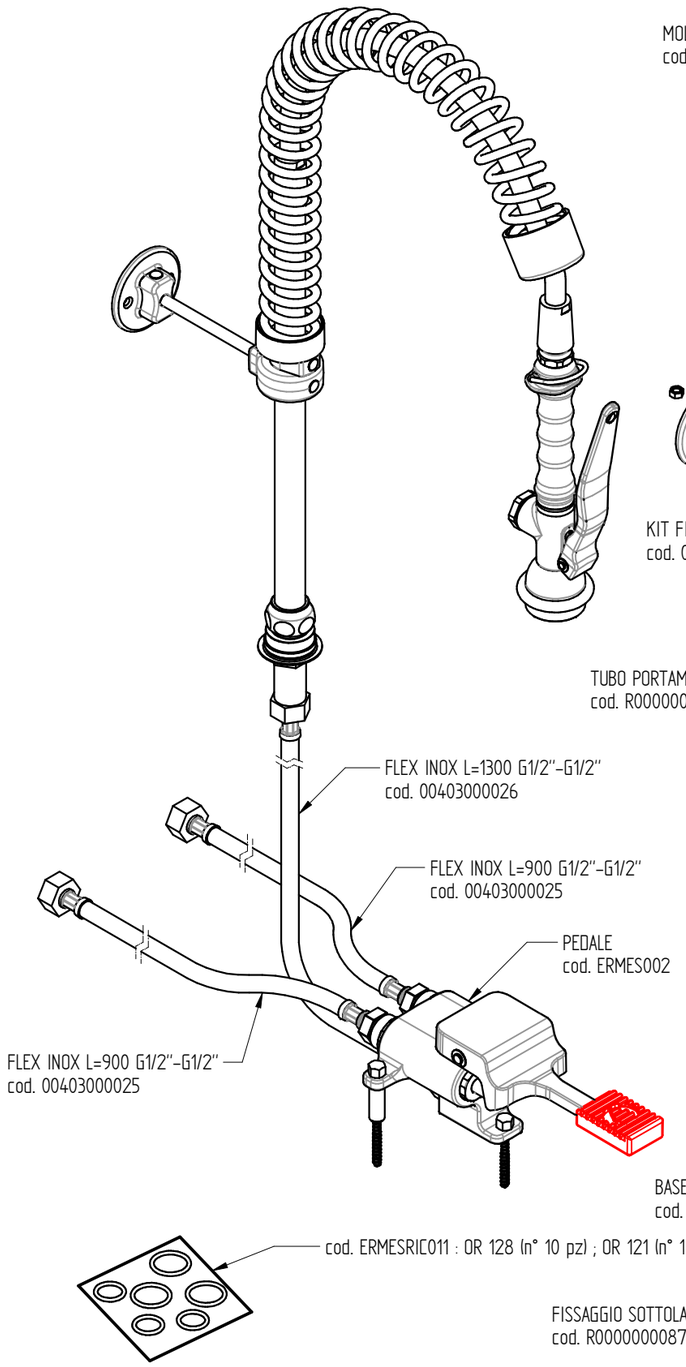

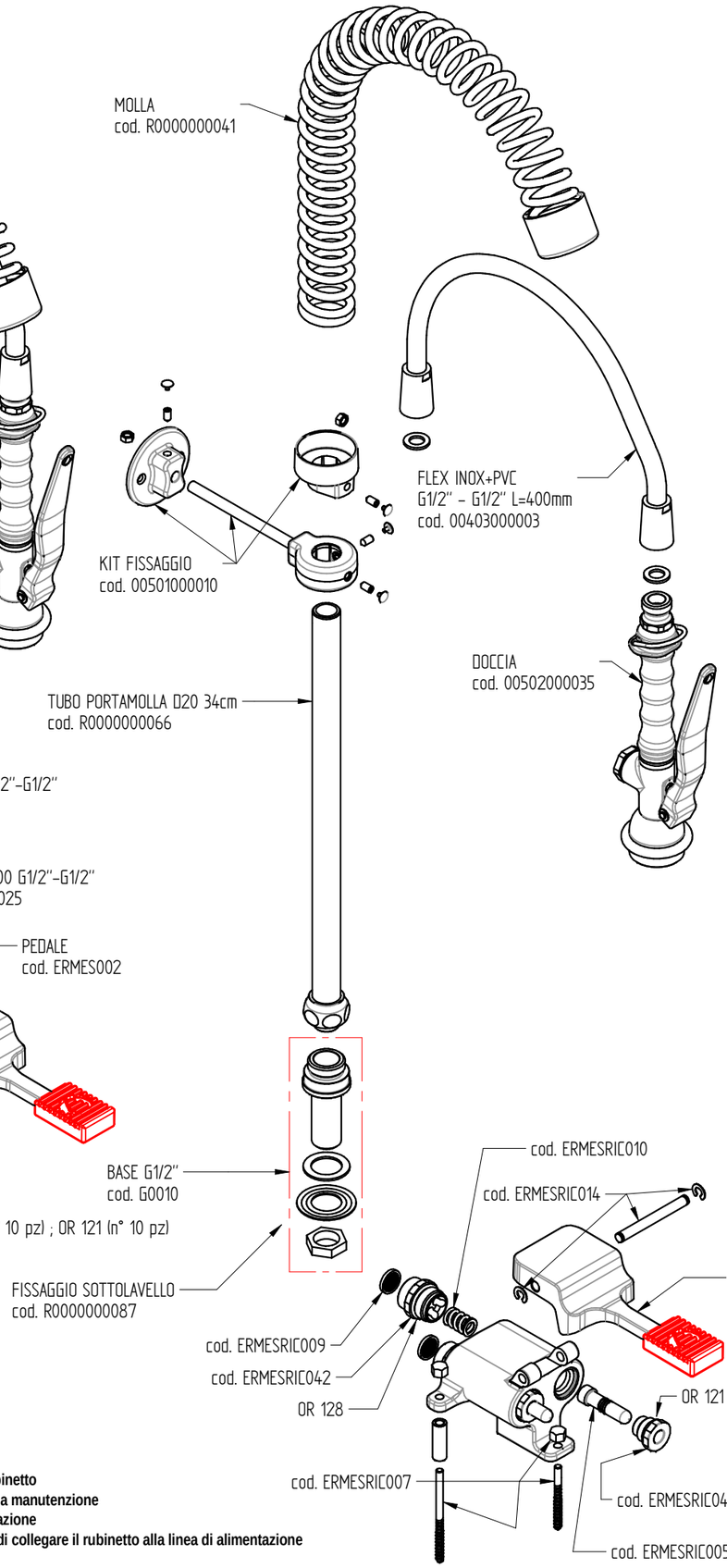

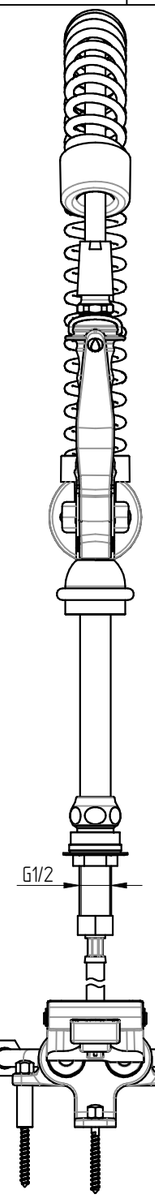

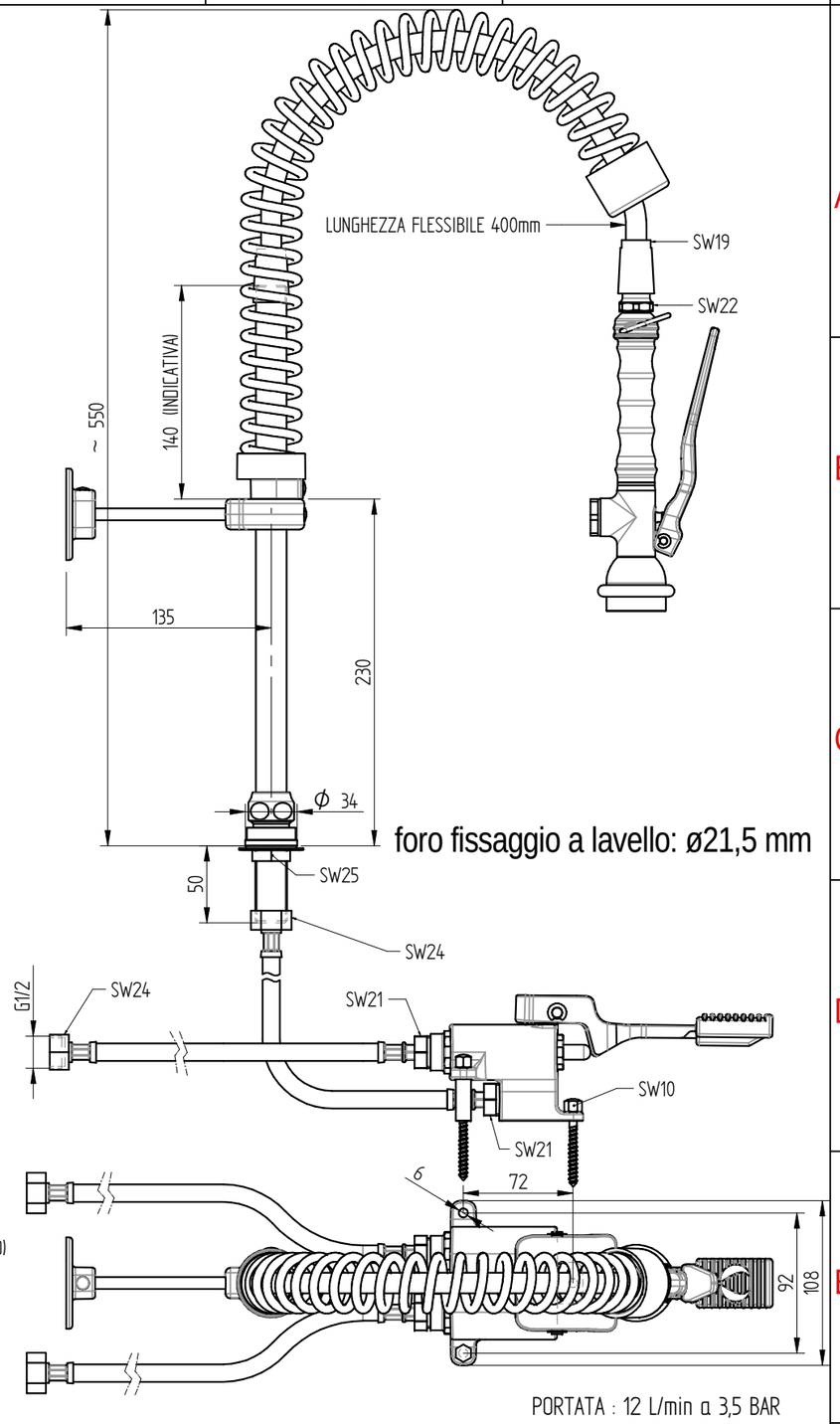

foro fissaggio a lavello: ø21,5 mm

PORTATA : 12 L/min a 3,5 BAR

AVVERTENZE :

- Per il solo utilizzo con acqua
- Solo per uso da interni
- Non utilizzare prodotti tossici o abrasivi per la pulizia del rubinetto
- Installare rubinetto di arresto con filtro (raccomandato) per la manutenzione
- Installare guarnizioni filtro (in dotazione) nelle vie di alimentazione
- Pulire le tubature da residui, facendo scorrere acqua, prima di collegare il rubinetto alla linea di alimentazione
- Installazione da affidare a personale specializzato

DENOMINAZIONE KIT MISCELATORE PROGRESSIVO MONO PEDALE A PAVIMENTO CON GRUPPO DOCCIA PRELAVAGGIO VERSIONE MINI	CODICE ERMES002/MINI112K PESO 4,34 Kg	

Rev. 01